NISHIO https://www.nishio-rent.co.jp/

レンタルします!

緊急ブレーキ装置(後進用)搭載 R2-4 "Guardman"

NETIS登録商品 登録番号：HK-180024-VE

特定特殊自動車 排出ガス2014年基準適合車

超低騒音型建設機械

低燃費 省エネ eco MODE

専用動画へアクセスできます。
チャンネル内で「緊急ブレーキ」を検索してください。

緊急ブレーキ装置搭載 締固め機械

安全性と作業性を両立させたローラです。

- 昼夜問わず、車両速度に応じて適切なブレーキタイミングを自動判別
- 湯気や土埃をできる限り対象物と見なさない技術
- 締固め幅と検知幅はほぼ同じ

『検知エリアに対象物が入ると「ピッピッピ…」とオペレータと周囲にお知らせし、適切な位置から、緊急ブレーキが作動します(速度センサで自動判定)』、『※検知エリア(オレンジ)』

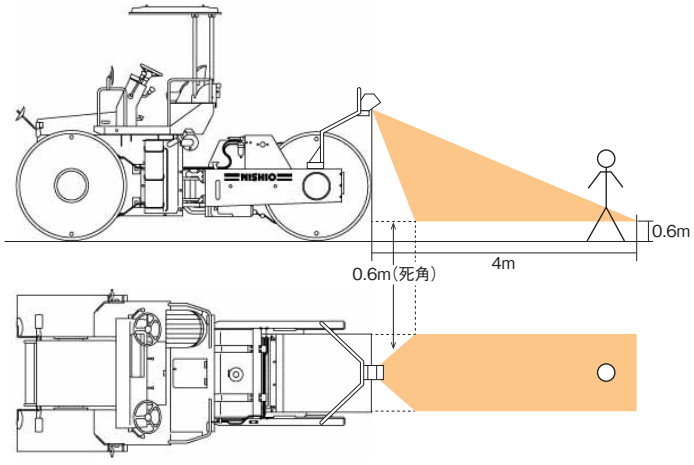

※ローラの作業運転には、「ローラの運転業務に関わる特別教育」の受講が義務付けられています。

■仕様

			R2-4 Guardman
質量	機械質量	kg	9,460
性能	作業速度(Lo/Hi)	km/h	0～8/0～16
	緊急ブレーキの作動速度範囲(Lo/Hi)	km/h	0～8/0～8
寸法	全長	mm	5,020
	全幅	mm	2,100
	締固め幅	mm	2,100

⚠ 注意事項

1)緊急ブレーキ装置(以下、本装置)搭載製品のご使用前に必ず取扱説明書をお読みになり、内容をよく理解し正しくお使いください。
2)検知する対象物の状況、自車の状況、作業環境などによっては、本装置が正しく作動しない、または性能を十分に発揮できない場合や、衝突の危険とは関係なく作動する場合があります。
3)運転者は本装置に頼った運転はせず、常に自らの責任で周囲の状況に気をつけ、安全運転をおこなってください。
4)作動速度範囲外では本装置は作動しません(ディスプレイ上の"OFF"表示と警報音でお知らせします)。
5)下り坂を後進するときは、ブレーキをかけたときの制動距離が伸びますので、速度をおとし、安全運転をおこなってください。
6)人・重機・壁などを対象として本装置の作動テストを行なうことはやめてください。
7)不慮の事故などでセンサ類を脱着・修理する場合、ディスプレイにセンサ類の異常表示がされた場合には、必ず当社営業所にご連絡ください。

総合レンタル業のパイオニア
西尾レントオール株式会社

お問い合わせ

・このチラシは2021年6月現在のものです
・予告なくチラシ内容に変更が出る場合がございます

202106-1522-205