スチール製組立て式ボックス

ガードマンBOX

型式：UC-M

- 守衛室や喫煙所などにおすすめ！
- 見通しの良い３面窓仕様

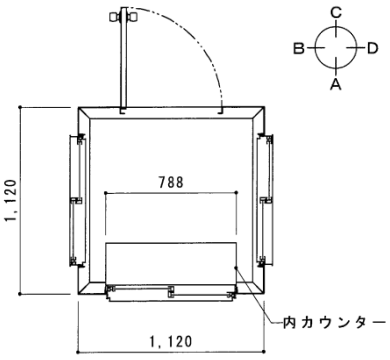

平面図　s＝1/30

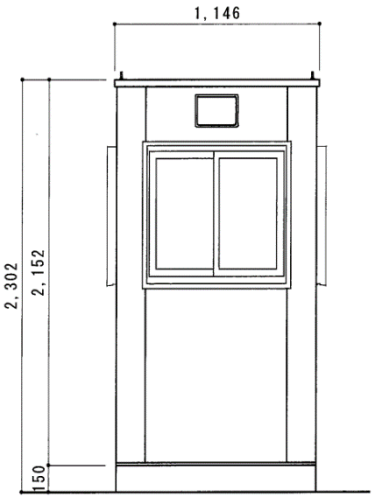

A：立体面　s＝1/30

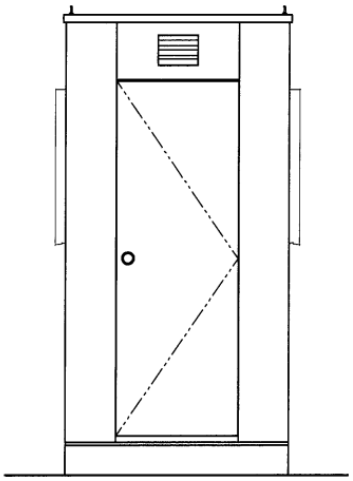

C：立体面　s＝1/30

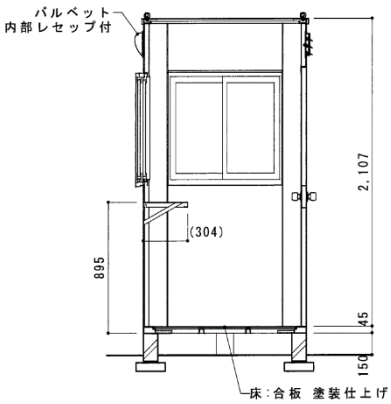

断面図　s＝1/30

■ **本体サイズ**
W1,224×D1,239×H2,193
127Kg

●ガードマンハウス　ＵＣ－Ｍ

屋　　根	亜鉛メッキ鋼板曲げ加工　焼付け塗装　t=0.6mm
壁パネル	亜鉛メッキ鋼板曲げ加工　焼付け塗装　t=0.8mm
ド　　ア	亜鉛メッキ鋼板曲げ加工　焼付け塗装　t=0.8mm （W610×H1,772）
窓	アルミ製引違い窓　透明ガラス×3
床	合板　塗装仕上げ　t=12mm
土　　台	亜鉛メッキ鋼板曲げ加工　焼付け塗装　t=1.2～2.3mm
付 属 品	内部カウンター、電灯ソケット（レセップ）
基　　礎	コンクリートブロック

総合レンタル業のパイオニア
西尾レントオール株式会社

・このチラシは 2023 年 3 月現在のものです
・予告なく内容に変更が出る場合がございます

202303-6323-404

お問い合わせ